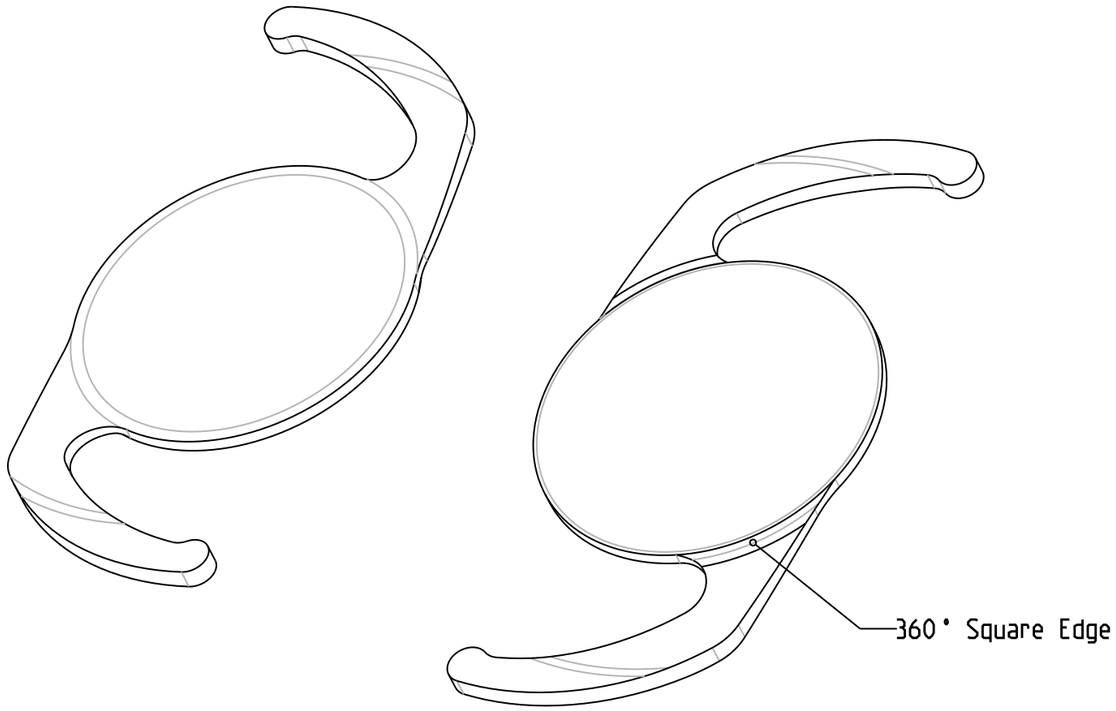

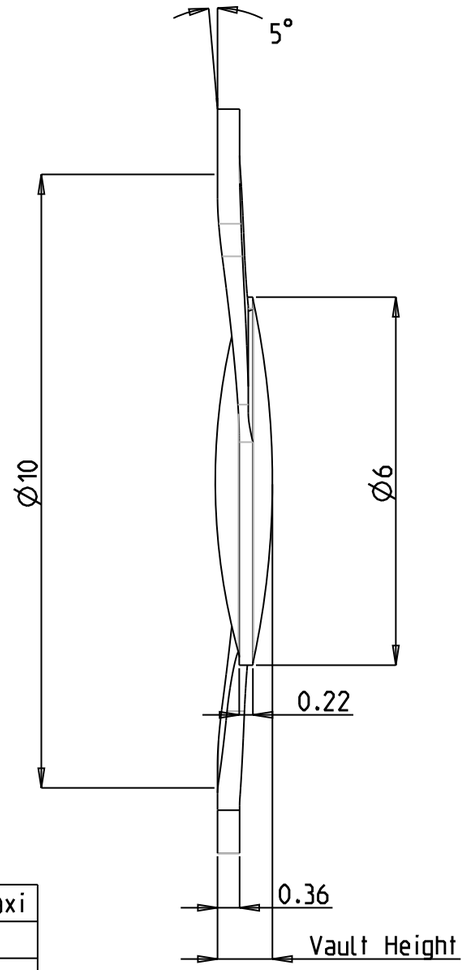

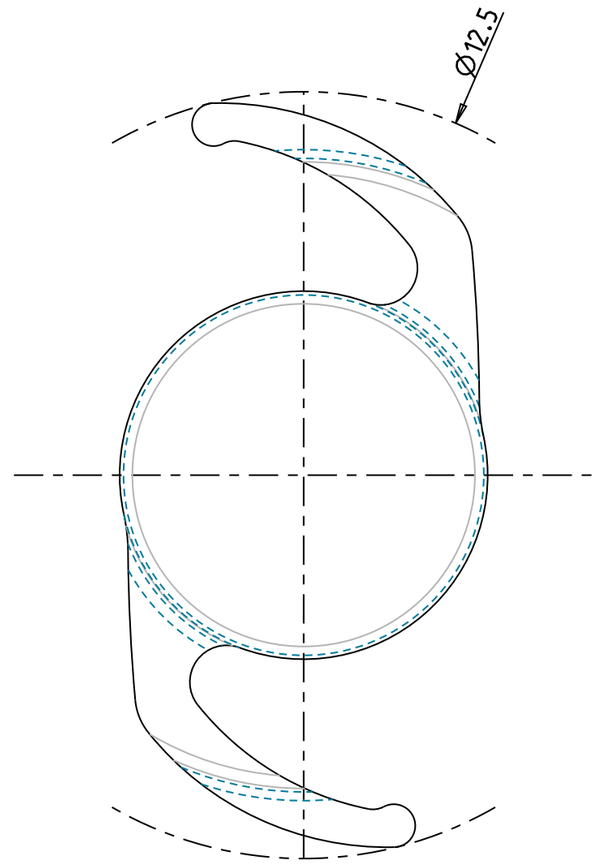

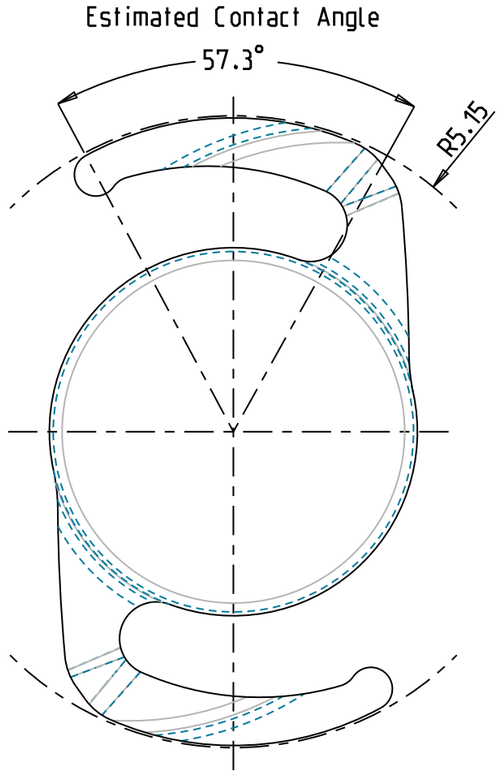

Diopters	Vault Height Mini	Vault Height Maxi
5.0 D to 7.0 D	0.555 mm	0.625 mm
7.5 D to 10.5 D	0.582 mm	0.687 mm
11.0 D to 15.0 D	0.625 mm	0.766 mm
15.5 D to 19.5 D	0.704 mm	0.844 mm
20.0 D to 24.0 D	0.783 mm	0.924 mm
24.5 D to 28.5 D	0.862 mm	1.005 mm
29.0 D to 33.0 D	0.941 mm	1.087 mm

Ce document est notre propriété.Sa communication est confidentielle et ne saurait constituer une divulgation au sens des lois du 05/08/1844 et du 02/01/1968. Toute personne en détenant un exemplaire reconnait être liée par une obligation de secret et s'engage à ne pas le reproduire ou le communiquer sans notre autorisation écrite. Loi du 11/08/1902 et du 14/08/1909.

This document is our property.All information contained herein may neither be reproduced, used, disclosed, trans mitted, nor in any way made public without the written permission of the owner.
Any person in possession of this document acknowledges being bound by the obligation to treat it as confidential.

Echelle: 10
Format: A3

O&O mdc
Ophtalmic & Orthopaedic
medical devices consultant
www.oo-mdc.com - E-mail: info@ oo-mdc.com

Ensemble: Semi-Finished IOLs
Sous-ensemble : Hydrophilic IOLs
Indice: 01
Révision: A
Titre: C-POD M
Plan N°:ONOCPODM
Tolérances Générales ISO 11979-2 et 3

Dessiné par: B.E.LE PAIR
Le: 15-07-2010
Vérifié par: P. Meunier
Le: 16-07-2010
Visa AQ:
Matière: Hydrophilic
Traitements: N.A.